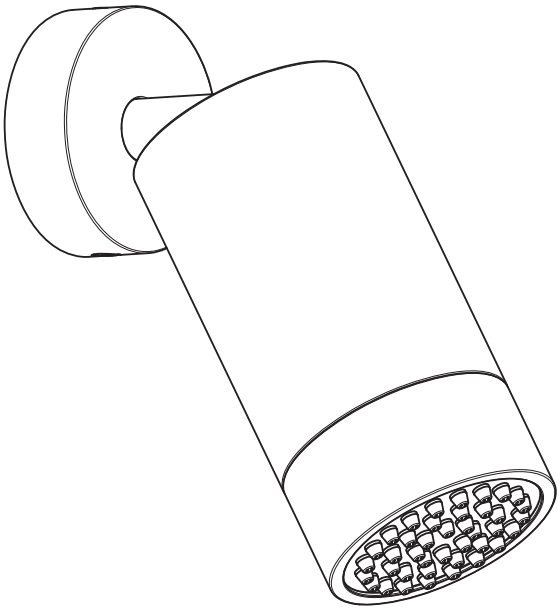

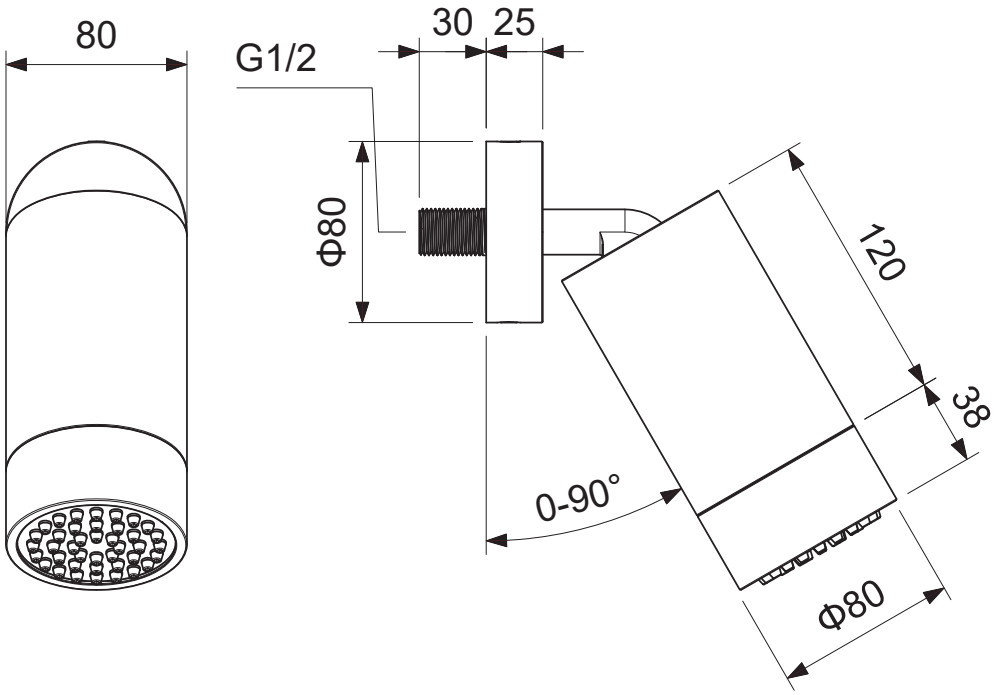

TTUV0305

Tuvalu Spotdouche rond

TORTU

tortuworld.com